Индивидуальный предприниматель

Татаринов Артем Андреевич

ПРОЕКТ ПЛАНИРОВКИ ТЕРРИТОРИИ (ПРОЕКТ МЕЖЕВАНИЯ В СОСТАВЕ ПРОЕКТА ПЛАНИРОВКИ)

МАТЕРИАЛЫ ПО ОБОСНОВАНИЮ

«Строительство локальных очистных сооружений хозяйственно - бытовых сточных вод и сетей канализации в д. Свингино Рыбинского района Ярославской области»

Заказчик: ООО «Экологические системы»

Индивидуальный предприниматель

_____Татаринов А.А.

Ярославль

2022

ОГЛАВЛЕНИЕ

Проект планировки территории

3. Материалы по обоснованию проекта планировки территории. Графическая часть.

3.1.Схема расположения элемента планировочной структуры

3.2.Схема использования территории в период подготовки проекта планировки территории

3.3. Схема границ зон с особыми условиями использования территории

3.4. Схема конструктивных и планировочных решений

4.Материалы по обоснованию проекта планировки территории. Пояснительная записка.

4.1.Обоснование размещения линейного объекта на планируемой территории

4.2.Обоснование формирования охранной зоны линейного объекта

4.3.Обоснование предложений для внесения изменений и дополнений в документы территориального планирования и в Правила землепользования и застройки

4.4.Основные мероприятия по технике безопасности

Проект межевания территории

Материалы по обоснованию проекта межевания территории

2.1. Чертеж межевания территории

2.2. Чертеж образуемого земельного участка

2.3. Каталог координат характерных точек образуемых земельных участков

Проект планировки территории

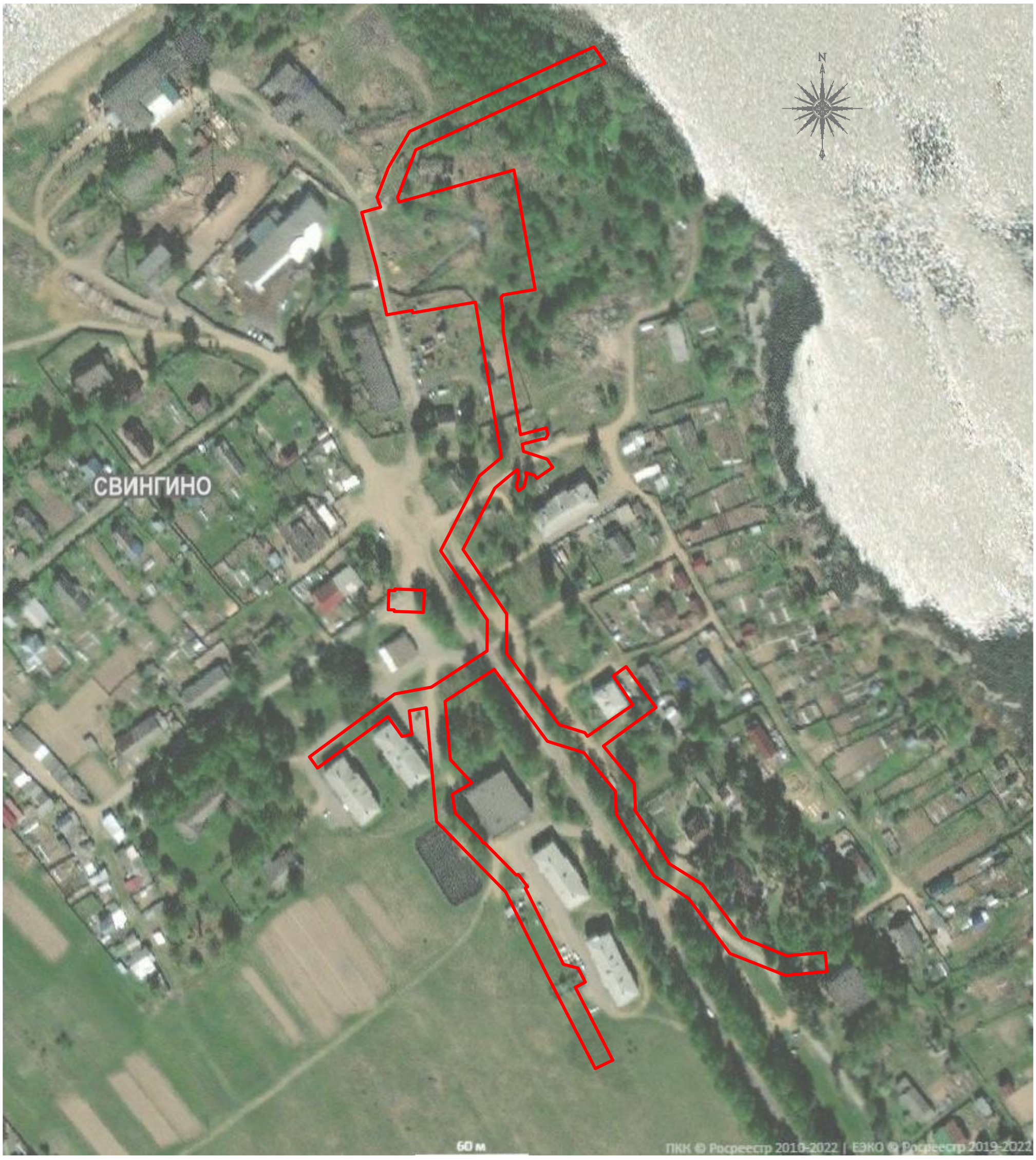

Условные обозначения:

Граница зоны планируемого размещения линейного объекта

Изм.	Кол.уч.	Лист	№док.	Подпись	Дата
Разраб.		Татаринов			05.22
Пров.		Татаринов			05.22

Строительство локальных очистных сооружений хозяйственно-бытовых сточных вод и сетей канализации в д. Свингино Рыбинского района Ярославской области

Проект планировки территории (проект межевания в составе проекта планировки)

Стадия	Лист	Листов
П	1	1

Схема расположения элемента планировочной структуры М 1:2000

Кадастровый Center ИП Татаринов А.А.

Взам.инв.№

Подпись и дата

Инв.№ подл.

Формат А3

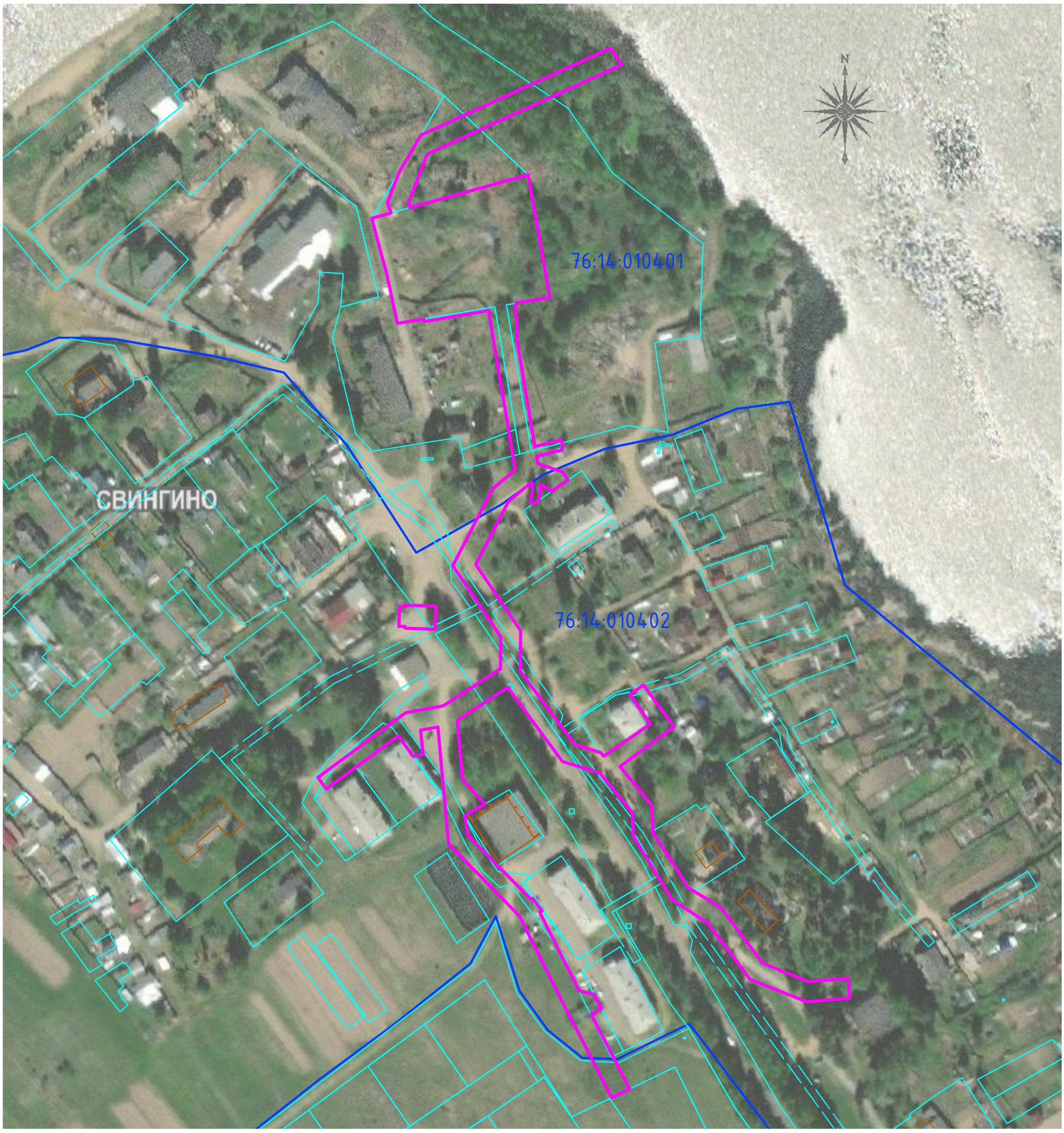

Условные обозначения:

- Граница зоны планируемого размещения линейного объекта на землях населенных пунктов
- Земельный участок из ЕГРН (сведения об объекте недвижимости имеют статус "временные". Дата истечения срока действия временного характера – 2018–10–15)
- Границы земельных участков из ЕГРН
- Граница кадастрового квартала
- Объекты капитального строительства

Изм.	Кол.уч.	Лист	№док.	Подпись	Дата
Разраб.		Татаринов			05.22
Пров.		Татаринов			05.22

Строительство локальных очистных сооружений хозяйственно-бытовых сточных вод и сетей канализации в д. Свингино Рыбинского района Ярославской области

Проект планировки территории (проект межевания в составе проекта планировки)

Стадия	Лист	Листов
П	1	1

Схема использования территории в период подготовки проекта планировки территории М 1:2000

Кадастровый Center ИП Татаринов А.А.

Взам.инв.№

Подпись и дата

Инв.№ подл.

Формат А3

Условные обозначения:

- Граница зоны планируемого размещения линейного объекта
- 76:14-6.298 Зона с особыми условиями использования территории
- 76:14-6.91 Зона с особыми условиями использования территории
- 76:14-6.235 Зона с особыми условиями использования территории
- 76:14-6.96 Зона с особыми условиями использования территории
- Проектная трасса канализации
- Кабель оптический проектный
- N Электрокабель проектный
- Проектная трасса водопровода
- Проектные границы охранной зоны канализации
- Проектные границы охранной зоны водопровода
- Проектные границы охранной зоны электрокабеля
- Проектные границы охранной зоны кабеля оптического
- Проектные границы охранной зоны очистных сооружений

Система координат местная
Система высот Балтийская 1977г.

Изм.	Кол.уч.	Лист	№док.	Подпись	Дата
Разраб.		Татаринов			05.22
Пров.		Татаринов			05.22

Строительство локальных очистных сооружений хозяйственно-бытовых сточных вод и сетей канализации в д. Свингино Рыбинского района Ярославской области

Проект планировки территории (проект межевания в составе проекта планировки)

Стадия	Лист	Листов
П	1	1

Схема границ зон с особыми условиями использования территории
М 1:1000

Кадастровый Center
ИП Татаринов А.А.

Взам.инв.№
Подпись и дата
Инв.№ подл.

Формат А2

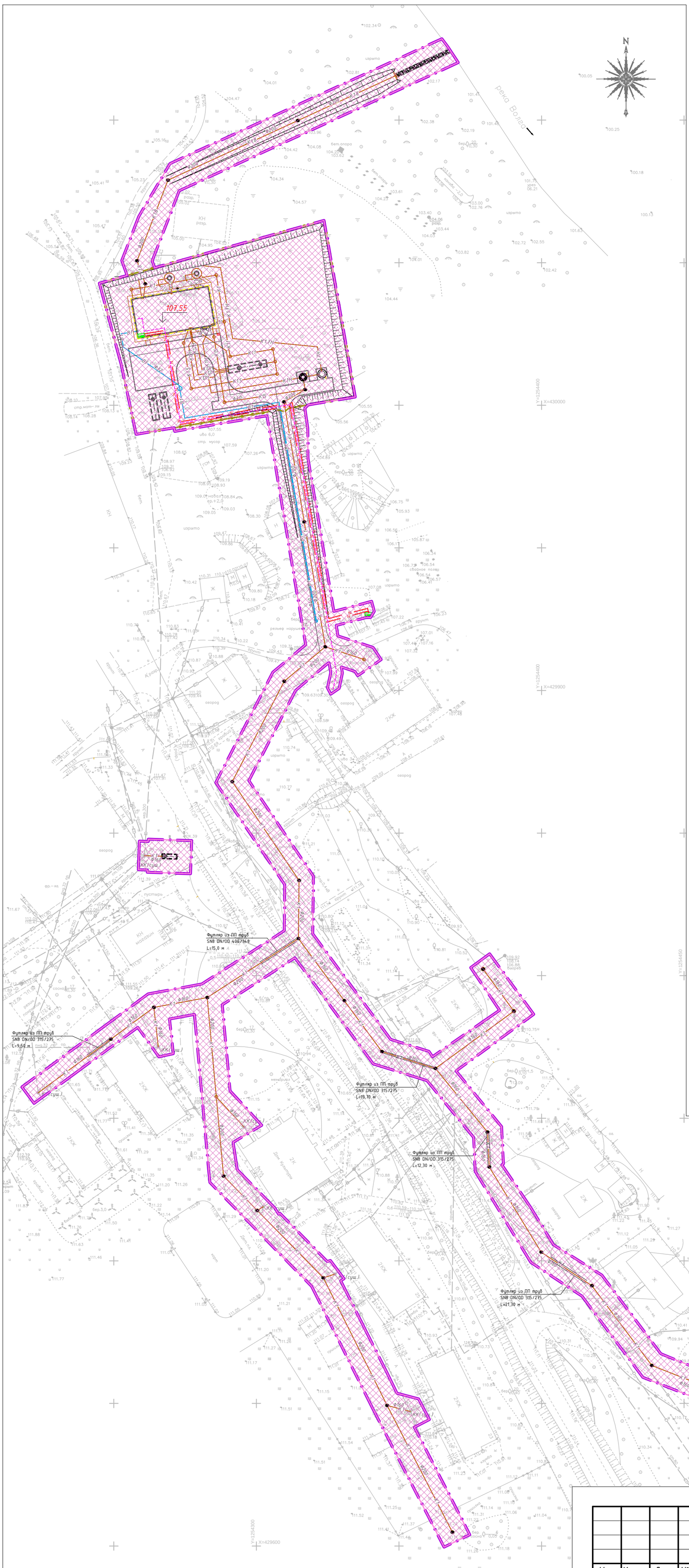

Условные обозначения:

- Границы территории, в отношении которой осуществляется подготовка проекта планировки
- Границы зон планируемого размещения линейного объекта, установленные в соответствии с нормами отвода земельных участков
- Проектная трасса канализации
- Кабель оптический проектный
- N — Электрокабель проектный
- Проектная трасса водопровода

Система координат местная
Система высот Балтийская 1977г.

Изм.	Кол.уч.	Лист	№док.	Подпись	Дата
Разраб.		Татаринов			05.22
Пров.		Татаринов			05.22

Строительство локальных очистных сооружений хозяйственно-бытовых сточных вод и сетей канализации в д. Свингино Рыбинского района Ярославской области

Проект планировки территории (проект межевания в составе проекта планировки)

Стадия	Лист	Листов
П	1	1

Схема конструктивных и планировочных решений
М 1:1000

Кадастровый Center
ИП Татаринов А.А.

Взам.инв.№
Подпись и дата
Инв.№ подл.

Формат А2

4. Материалы по обоснованию проекта планировки территории. Пояснительная записка.

4.1. Обоснование размещения линейного объекта на планируемой территории

Участок, на котором планируется размещение линейного объекта, расположен в северной части д. Свингино Рыбинского района Ярославской области и представляет собой застроенную территорию с большим количеством подземных коммуникаций.

Участок изысканий расположен в зоне жилой и разрушенной нежилой застройки. Поверхность площадки изысканий относительно ровная с общим уклоном на северо-восток.

Рельеф неровный. Перепад высот на участке изысканий в пределах от 101,36 до 112,73 высотных отметок.

Рыбинский райóн — административно-территориальная единица (район) и муниципальное образование (муниципальный район). Район расположен на северо-западе Ярославской области и граничит на северо-востоке с Пошехонским, на востоке — с Тутаевским, на юге — с Большесельским, на западе с Мышкинским и Некоузским районами Ярославской области.

Участок производства работ расположен в хозяйственно освоенной территории, движение транспорта вблизи участка изысканий (а/д 78Н-0696) – средней активности.

Климат умеренно-континентальный с теплым и влажным летом, со среднемесячной температурой июля +18ºС и с умеренно-холодной зимой, со среднемесячной температурой января –10,6ºС. Весна и осень ярко выражены.

Снежный покров ложится во второй половине ноября и держится до середины апреля, наибольшая высота его достигает 60-70 см. Среднегодовое количество осадков составляет 500-600 мм.

Среднегодовая температура воздуха + 3,4ºС. Среднегодовая скорость ветра - 4,4 м в секунду. Преобладают ветры южного и юго-западного направлений. Максимальные скорости ветра наблюдаются в холодные периоды года, преимущественно в ноябре-декабре, минимальные скорости отмечаются в июле-августе. Техногенные процессы на территории Ярославля и области связаны с

хозяйственной деятельностью человека и проявляются, в основном, в виде перепланировки рельефа.

Проектируемый Объект не проходит по землям особо охраняемых природных территорий, поэтому обоснования необходимости размещения объекта и его инфраструктуры на землях особо охраняемых природных территорий не требуется.

Подготовка документации по планировке территории выполнена на основании документов территориального планирования, а так же сведений единого государственного кадастра недвижимости.

Согласно п.2 статьи 41.1 Градостроительного Кодекса РФ при подготовке документации по планировке территории до установления границ зон с особыми условиями использования территории учитываются размеры этих зон и ограничения по использованию территории в границах таких зон, которые устанавливаются в соответствии с законодательством Российской Федерации.

На Схеме границ зон с особыми условиями использования территории показаны зоны с особым режимом использования территории из единого государственного реестра недвижимости (далее – ЕГРН). Для проектируемого объекта: "Строительство локальных очистных сооружений хозяйственно - бытовых сточных вод и сетей канализации в д. Свингино Рыбинского района Ярославской области", планируется сформировать охранные зоны: сети канализации и водопровода – 6 м (по 3 м с каждой стороны от оси); электрокабеля – 2 м (по 1 м с каждой стороны от оси) и кабеля оптического – 3 м.

Материалы и результаты инженерных изысканий, используемые при подготовке проекта планировки территории, с приложением документов, подтверждающих соответствие лиц, выполнивших инженерные изыскания, требованиям части 2 статьи 47 Градостроительного кодекса Российской Федерации, программа и задание на проведение инженерных изысканий, используемые при подготовке проекта планировки территории включены в Приложения к проекту планировки территории.

4.2. Обоснование формирования охранной зоны линейного объекта

Согласно СП 42.13330.2016. Свод правил. Градостроительство. Планировка

и застройка городских и сельских поселений устанавливаются следующие проектные охранные зоны:

- Вдоль трассы сети канализации и водопровода – 6 м (по 3 м с каждой стороны от оси);
- Вдоль электрокабеля и кабеля оптического – по 1 м с каждой стороны от оси.

В пределах охранной зоны запрещается:

- Самовольная посадка деревьев;
- Копка ям и траншей;
- Складирование и свалка мусора, дров, других материалов;
- Выполнение работ по забивке свай;
- Проведение взрывных работ;
- Земельные работы разного назначения, связанные с перемещением грунтов;
- Обустраивать постоянное или временное дорожное покрытие из железобетонных плит;
- Проводить работы, блокирующие подъезды к трубопроводам водоснабжения и канализации.

При строительстве объекта должна быть учтена охранная зона канализации согласно нормам СНиП, СП и СанПиН. От этого зависит безопасность коммуникаций. Охранная зона канализационных сетей регламентируется нормативными документами. Их соблюдение контролируется надзорными службами.

4.3. Обоснование предложений для внесения изменений и дополнений в документы территориального планирования и в Правила землепользования и застройки

Разработанный проект планировки территории необходимо учесть при внесении изменений в правила землепользования и застройки и генеральный план Судоверфского сельского поселения.

Формирование новых и изменение существующих территориальных зон проектом не предусмотрено.

4.4. Основные мероприятия по технике безопасности

С целью обеспечения охраны труда предусматривается:

- Все сварные стыки контролировать радиографированием и ультразвуковым методом;
- Соблюдение технологических параметров режима работы Объекта;
- Соблюдение правил, норм, положений, руководящих материалов по безопасному выполнению работ;
- Разработка планов ликвидации возможных аварий, графиков оповещения необходимых лиц в свободное время и систематические тренировки по ним обслуживающего персонала;
- Знание обслуживающим персоналом технологической схемы Объекта, чтобы при необходимости (аварий, пожара) быстро и безошибочно произвести необходимые действия;

Пожарная безопасность планируемого к размещению объекта обеспечивается соблюдением правил противопожарной безопасности при его строительстве и эксплуатации.

При выполнении строительно-монтажных работ необходимо строго соблюдать правила техники безопасности, изложенные в ГОСТ Р 12.3.048-2002 ССБТ «Строительство. Производство земляных работ способом гидромеханизации. Требования безопасности». Весь персонал, занятый на строительстве Объекта, должен быть обучен безопасным методам работ, ознакомлен с инструкциями и правилами по технике безопасности. Обучение и проверка знаний работников по охране труда должны проводиться в соответствии с ГОСТ 12.0.004.90 «Организация обучения безопасности труда. Общие положения».

Проект межевания территории

Условные обозначения:

- Устанавливаемые красные линии
- Проектная трасса канализации
- Кабель оптический проектный
- N — Электрокабель проектный
- Проектная трасса водопровода
- Граница кадастрового квартала
- Земельные участки из ЕГРН
- Земельный участок из ЕГРН (сведения об объекте недвижимости имеют статус "временные". Дата истечения срока действия временного характера – 2018-10-15)
- Объекты капитального строительства из ЕГРН
- Проектные границы охранной зоны канализации
- Проектные границы охранной зоны водопровода
- Проектные границы охранной зоны электрокабеля
- Проектные границы охранной зоны кабеля оптического
- Проектные границы охранной зоны очистных сооружений
- Зона с особыми условиями использования территории
- Зона с особыми условиями использования территории
- Зона с особыми условиями использования территории
- Зона с особыми условиями использования территории

Система координат местная
Система высот Балтийская 1977г.

Изм.	Кол.уч.	Лист	№док.	Подпись	Дата	Строительство локальных очистных сооружений хозяйственно-бытовых сточных вод и сетей канализации в д. Свингино Рыбинского района Ярославской области		
Разраб.		Татаринов			05.22	Проект планировки территории (проект межевания в составе проекта планировки)	Стадия	Лист	Листов
Пров.		Татаринов			05.22		П	1	1
						Чертеж межевания территории М 1:1000	Кадастровый Center ИП Татаринов А.А.		

Взам.инв.№ | Подпись и дата | Инв.№ подл.

Формат А2

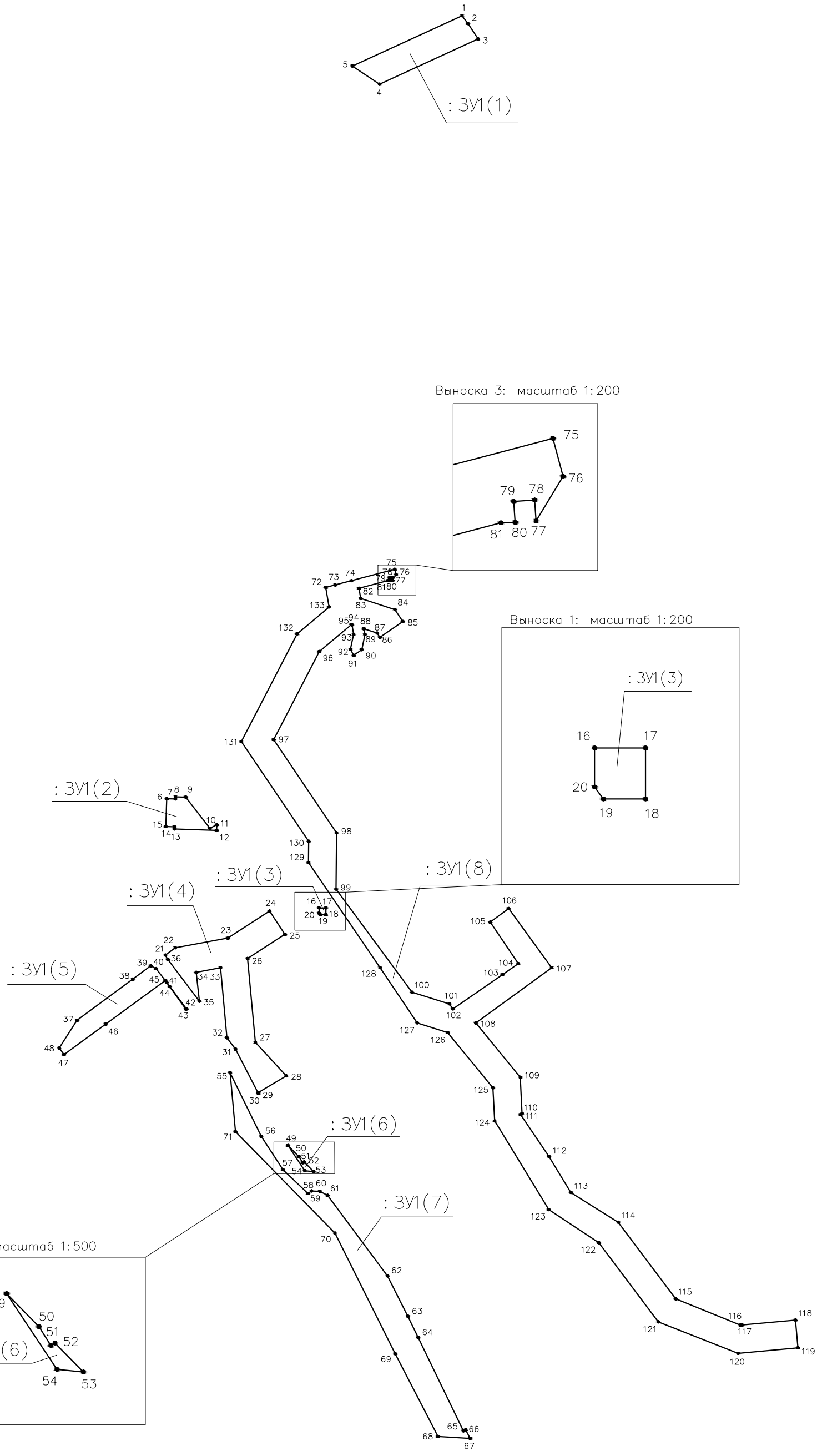

Условные обозначения:

———	Границы земельного участка
: ЗУ1	Обозначение земельного участка
(1),(2),...,n	Обозначение контура земельного участка
●1,2,...,n	Характерные точки земельного участка

Изм.	Кол.уч.	Лист	№док.	Подпись	Дата
Разраб.		Татаринов			05.22
Пров.		Татаринов			05.22

Строительство локальных очистных сооружений хозяйственно-бытовых сточных вод и сетей канализации в д. Свингино Рыбинского района Ярославской области

Проект планировки территории (проект межевания в составе проекта планировки)

Стадия	Лист	Листов
П	1	10

Чертеж земельного участка М 1:1500

Кадастровый Center ИП Татаринов А.А.

Взам.инв.№ | Подпись и дата | Инв.№ подл.

Формат А3

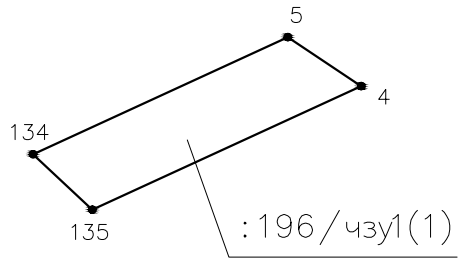

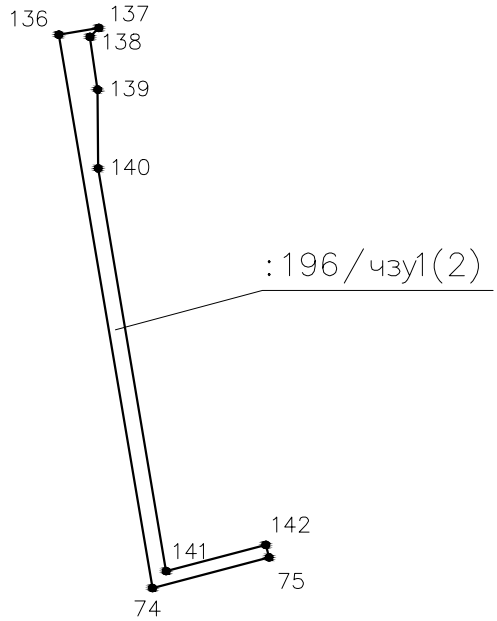

Условные обозначения:

———	Границы части земельного участка
:196/чзу1	Обозначение части земельного участка
(1),(2),...,n	Обозначение контура части земельного участка
●1,2,...,n	Характерные точки земельного участка

Взам.инв.№

Подпись и дата

Инв.№ подл.

Изм.	Кол.уч.	Лист	№док.	Подпись	Дата
Разраб.		Татаринов			05.22
Пров.		Татаринов			05.22

Строительство локальных очистных сооружений хозяйственно-бытовых сточных вод и сетей канализации в д. Свингино Рыбинского района Ярославской области

Проект планировки территории (проект межевания в составе проекта планировки)

Стадия	Лист	Листов
П	2	10

Чертеж части земельного участка М 1:1000

Кадастровый Center ИП Татаринов А.А.

Формат А4

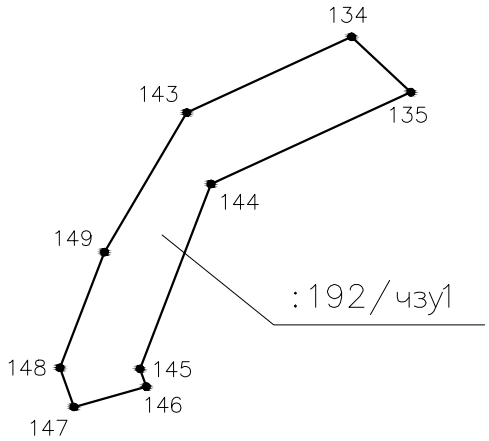

Условные обозначения:

———	Границы части земельного участка
:192/чзу1	Обозначение части земельного участка
●1,2,...,n	Характерные точки земельного участка

Взам.инв.№

Подпись и дата

Инв.№ подл.

Изм.	Кол.уч.	Лист	№док.	Подпись	Дата
Разраб.		Татаринов			05.22
Пров.		Татаринов			05.22

Строительство локальных очистных сооружений хозяйственно-бытовых сточных вод и сетей канализации в д. Свингино Рыбинского района Ярославской области

Проект планировки территории (проект межевания в составе проекта планировки)

Стадия	Лист	Листов
П	3	10

Чертеж части земельного участка М 1:1000

Кадастровый Center ИП Татаринов А.А.

Формат А4

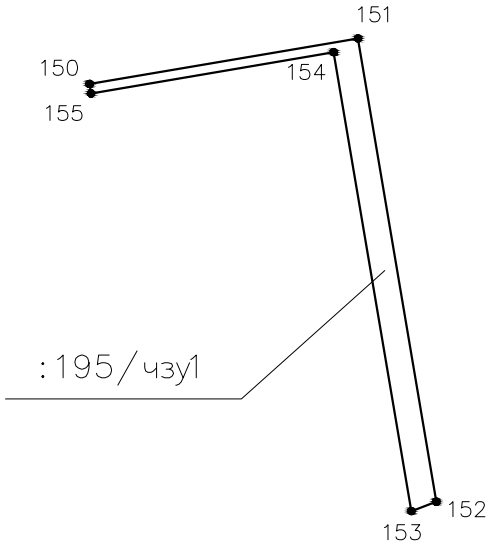

Условные обозначения:

Границы части земельного участка

:195/чзу1 Обозначение части земельного участка

1,2,...,n Характерные точки земельного участка

Взам.инв.№

Подпись и дата

Инв.№ подл.

Изм.	Кол.уч.	Лист	№док.	Подпись	Дата
Разраб.		Татаринов			05.22
Пров.		Татаринов			05.22

Строительство локальных очистных сооружений хозяйственно-бытовых сточных вод и сетей канализации в д. Свингино Рыбинского района Ярославской области

Проект планировки территории (проект межевания в составе проекта планировки)

Стадия	Лист	Листов
П	4	10

Чертеж части земельного участка М 1:1000

Кадастровый Center ИП Татаринов А.А.

Формат А4

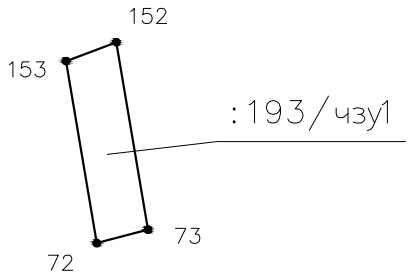

Условные обозначения:

———	Границы части земельного участка
:193/чзу1	Обозначение части земельного участка
●1,2,...,n	Характерные точки земельного участка

Взам.инв.№

Подпись и дата

Инв.№ подл.

Изм.	Кол.уч.	Лист	№док.	Подпись	Дата
Разраб.		Татаринов			05.22
Пров.		Татаринов			05.22

Строительство локальных очистных сооружений хозяйственно-бытовых сточных вод и сетей канализации в д. Свингино Рыбинского района Ярославской области

Проект планировки территории (проект межевания в составе проекта планировки)

Стадия	Лист	Листов
П	5	10

Чертеж части земельного участка М 1:500

Кадастровый Center ИП Татаринов А.А.

Формат А4

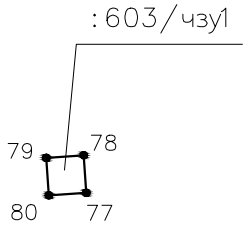

Условные обозначения:

———	Границы части земельного участка
:603/чзу1	Обозначение части земельного участка
●1,2,...,n	Характерные точки земельного участка

Взам.инв.№

Подпись и дата

Инв.№ подл.

Изм.	Кол.уч.	Лист	№док.	Подпись	Дата	Строительство локальных очистных сооружений хозяйственно-бытовых сточных вод и сетей канализации в д. Свингино Рыбинского района Ярославской области			
Разраб.		Татаринов			05.22	Проект планировки территории (проект межевания в составе проекта планировки)	Стадия	Лист	Листов
Пров.		Татаринов			05.22		П	6	10
						Чертеж части земельного участка М 1:200	Кадастровый Center ИП Татаринов А.А.		

Формат А4

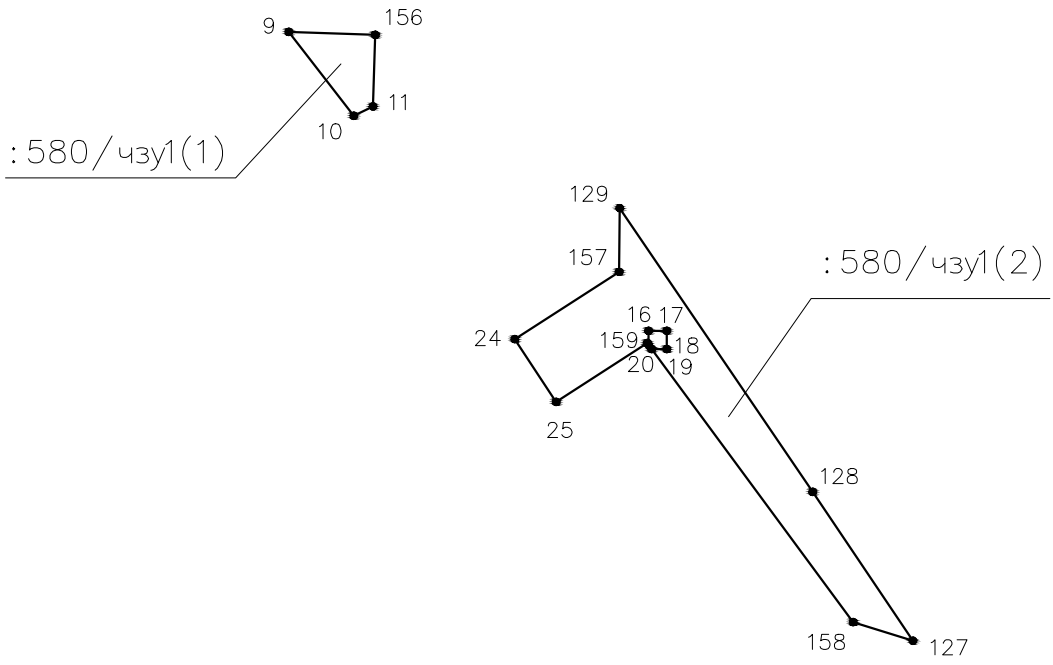

Условные обозначения:

———	Границы части земельного участка
:580/чзу1	Обозначение части земельного участка
(1),(2),...,n	Обозначение контура части земельного участка
●1,2,...,n	Характерные точки земельного участка

Взам.инв.№

Подпись и дата

Инв.№ подл.

Изм.	Кол.уч.	Лист	№док.	Подпись	Дата	Строительство локальных очистных сооружений хозяйственно-бытовых сточных вод и сетей канализации в д. Свингино Рыбинского района Ярославской области			
Разраб.		Татаринов			05.22	Проект планировки территории (проект межевания в составе проекта планировки)	Стадия	Лист	Листов
Пров.		Татаринов			05.22		П	7	10
						Чертеж части земельного участка М 1:1000	Кадастровый Center ИП Татаринов А.А.		

Формат А4

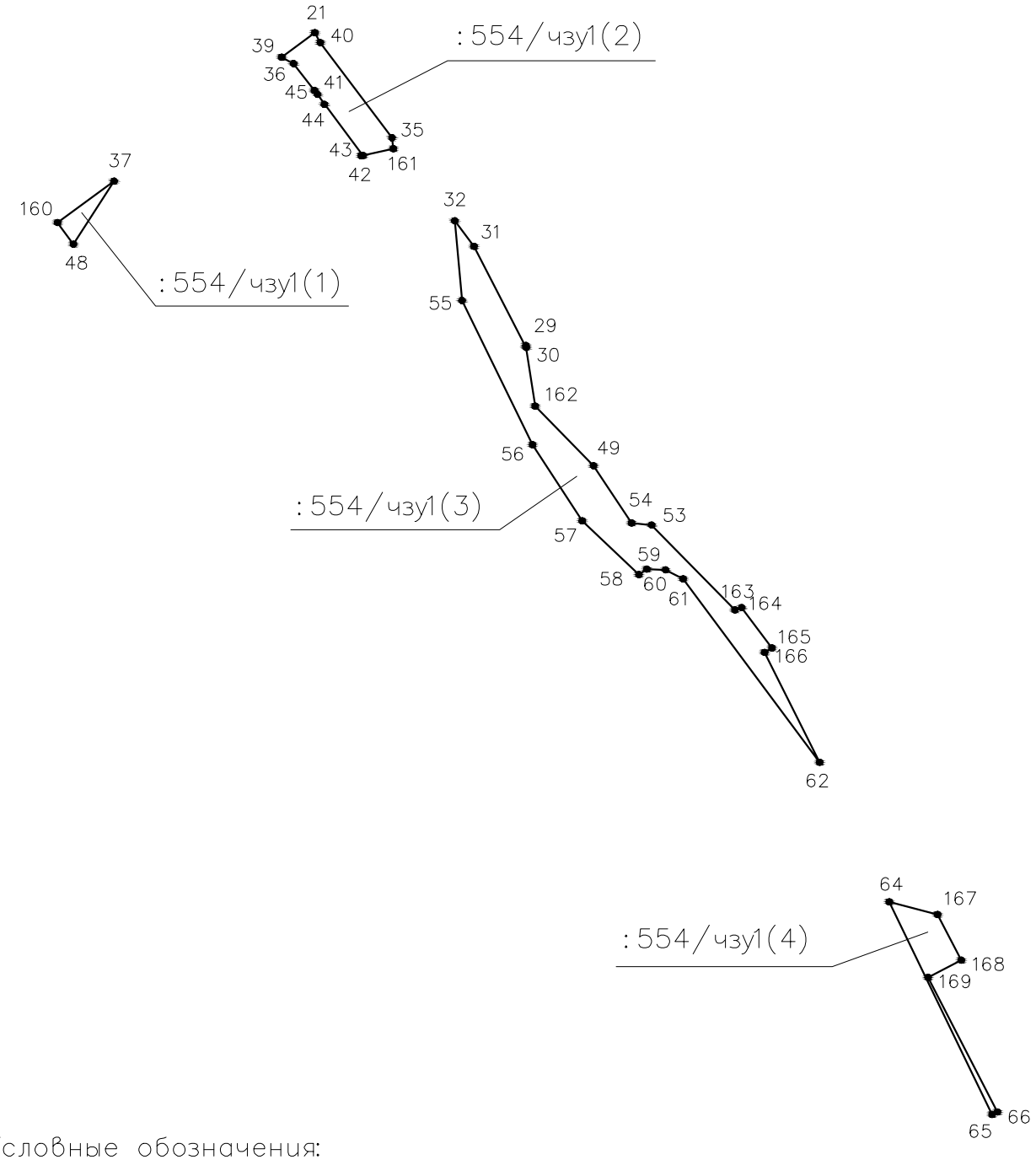

Условные обозначения:

———	Границы части земельного участка
:554/чзу1	Обозначение части земельного участка
(1),(2),...,n	Обозначение контура части земельного участка
●1,2,...,n	Характерные точки земельного участка

Взам.инв.№

Подпись и дата

Инв.№ подл.

Изм.	Кол.уч.	Лист	№док.	Подпись	Дата
Разраб.		Татаринов			05.22
Пров.		Татаринов			05.22

Строительство локальных очистных сооружений хозяйственно-бытовых сточных вод и сетей канализации в д. Свингино Рыбинского района Ярославской области

Проект планировки территории (проект межевания в составе проекта планировки)

Стадия	Лист	Листов
П	8	10

Чертеж части земельного участка М 1:1000

Кадастровый Center ИП Татаринов А.А.

Формат А4

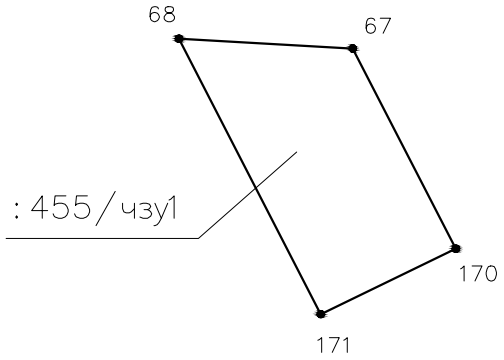

Условные обозначения:

———	Границы части земельного участка
:455/чзу1	Обозначение части земельного участка
●1,2,...,n	Характерные точки земельного участка

Взам.инв.№

Подпись и дата

Инв.№ подл.

Изм.	Кол.уч.	Лист	№док.	Подпись	Дата
Разраб.		Татаринов			05.22
Пров.		Татаринов			05.22

Строительство локальных очистных сооружений хозяйственно-бытовых сточных вод и сетей канализации в д. Свингино Рыбинского района Ярославской области

Проект планировки территории (проект межевания в составе проекта планировки)

Стадия	Лист	Листов
П	9	10

Чертеж части земельного участка М 1:500

Кадастровый Center ИП Татаринов А.А.

Формат А4

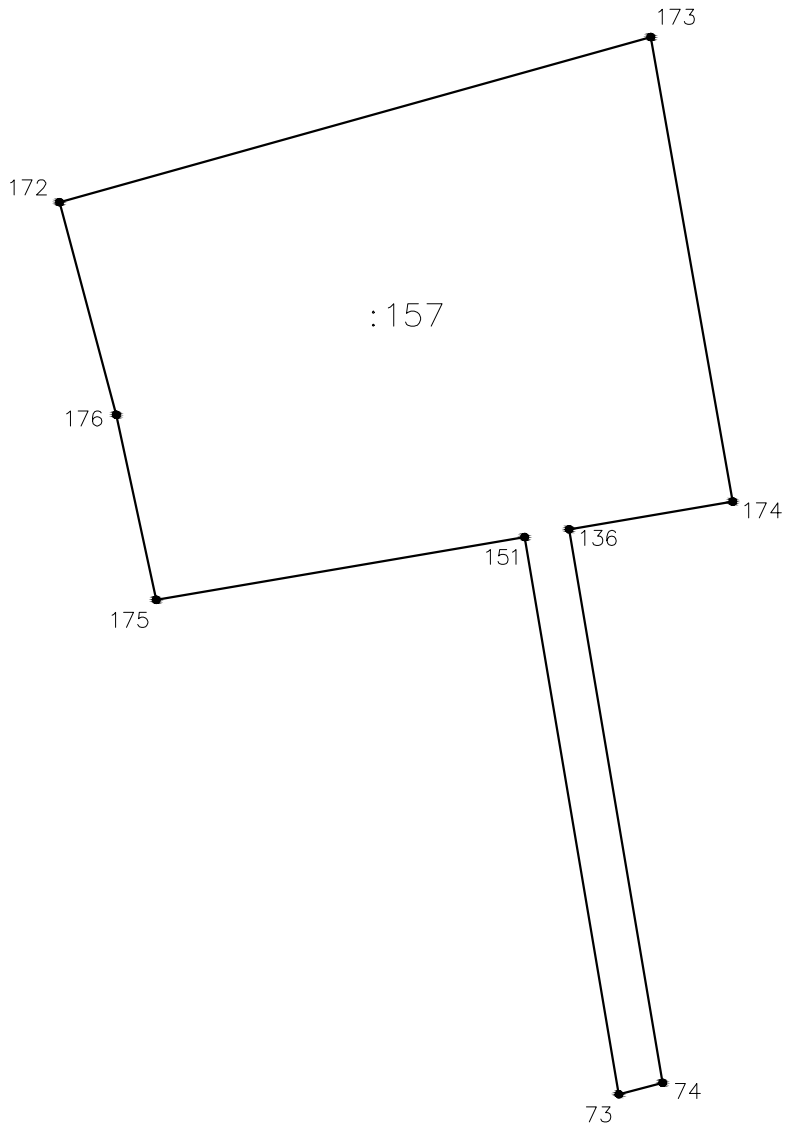

Условные обозначения:

———	Границы земельного участка
:157	Обозначение земельного участка
●1,2,...,n	Характерные точки земельного участка

Взам.инв.№

Подпись и дата

Инв.№ подл.

Изм.	Кол.уч.	Лист	№док.	Подпись	Дата
Разраб.		Татаринов			05.22
Пров.		Татаринов			05.22

Строительство локальных очистных сооружений хозяйственно-бытовых сточных вод и сетей канализации в д. Свингино Рыбинского района Ярославской области

Проект планировки территории (проект межевания в составе проекта планировки)

Стадия	Лист	Листов
П	10	10

Чертеж земельного участка М 1:1000

Кадастровый Center ИП Татаринов А.А.

Формат А4

2.3. Каталог координат образуемых земельных участков (частей)

Временный отвод

Условный номер земельного участка :ЗУ1		
Площадь земельного участка 6942 м²		
Обозначение характерных точек границы	Координаты, м	
	X	Y
1	2	3
(1)		
1	430128.52	1254365.03
2	430125.66	1254367.19
3	430120.17	1254370.80
4	430103.92	1254335.42
5	430110.44	1254325.64
1	430128.52	1254365.03
(2)		
6	429847.16	1254258.95
7	429847.05	1254262.07
8	429847.85	1254262.10
9	429847.73	1254265.77
10	429836.57	1254274.43
11	429837.81	1254276.97
12	429835.74	1254276.90
13	429836.26	1254261.71
14	429837.06	1254261.73
15	429837.16	1254258.61
6	429847.16	1254258.95
(3)		
16	429807.91	1254313.69
17	429807.91	1254316.13
18	429805.47	1254316.13
19	429805.47	1254314.11
20	429806.04	1254313.69
16	429807.91	1254313.69
(4)		
21	429790.98	1254258.46
22	429793.59	1254262.00
23	429797.06	1254280.88
24	429806.78	1254295.89
25	429798.42	1254301.39
26	429789.77	1254288.01

Условный номер земельного участка :ЗУ1		
Площадь земельного участка 6942 м²		
Обозначение характерных точек границы	Координаты, м	
	X	Y
1	2	3
27	429759.61	1254290.77
28	429747.55	1254301.88
29	429741.54	1254291.83
30	429741.23	1254291.88
31	429757.20	1254283.62
32	429761.24	1254280.58
33	429786.42	1254278.28
34	429784.80	1254269.52
35	429774.38	1254270.67
36	429789.42	1254259.33
21	429790.98	1254258.46
(5)		
37	429767.51	1254226.72
38	429782.33	1254246.74
39	429787.11	1254253.22
40	429786.10	1254255.11
41	429781.24	1254258.90
42	429771.59	1254266.07
43	429771.53	1254265.81
44	429779.66	1254259.97
45	429781.85	1254258.40
46	429766.16	1254236.96
47	429755.21	1254222.04
48	429757.56	1254220.30
37	429767.51	1254226.72
(6)		
49	429722.54	1254302.52
50	429718.59	1254306.39
51	429716.34	1254307.82
52	429716.64	1254308.30
53	429713.16	1254311.71
54	429713.49	1254308.54
49	429722.54	1254302.52
(7)		
55	429748.65	1254281.73

Условный номер земельного участка :ЗУ1		
Площадь земельного участка 6942 м²		
Обозначение характерных точек границы	Координаты, м	
	X	Y
1	2	3
56	429725.85	1254292.87
57	429713.82	1254300.74
58	429705.33	1254309.68
59	429706.18	1254310.94
60	429706.08	1254313.92
61	429704.65	1254316.69
62	429675.65	1254338.26
63	429661.20	1254345.58
64	429653.59	1254349.26
65	429619.98	1254365.53
66	429620.38	1254366.38
67	429617.31	1254367.96
68	429617.96	1254356.38
69	429647.71	1254341.05
70	429691.08	1254319.36
71	429727.50	1254283.66
55	429748.65	1254281.73
(8)		
72	429923.06	1254316.08
73	429923.96	1254319.48
74	429925.49	1254325.32
75	429929.58	1254340.86
76	429927.76	1254341.34
77	429925.63	1254340.05
78	429926.63	1254339.98
79	429926.56	1254338.98
80	429925.56	1254339.05
81	429925.54	1254338.37
82	429922.80	1254327.99
83	429919.13	1254328.61
84	429915.10	1254340.93
85	429910.85	1254343.76
86	429905.18	1254335.52
87	429906.67	1254334.52
88	429908.22	1254329.79

Условный номер земельного участка :ЗУ1		
Площадь земельного участка 6942 м²		
Обозначение характерных точек границы	Координаты, м	
	X	Y
1	2	3
89	429906.15	1254330.14
90	429900.70	1254329.00
91	429898.70	1254326.10
92	429900.90	1254324.95
93	429906.23	1254326.07
94	429909.62	1254325.50
95	429909.70	1254325.27
96	429900.02	1254313.75
97	429868.37	1254297.35
98	429834.91	1254319.98
99	429814.65	1254319.77
100	429777.65	1254347.08
101	429773.44	1254360.48
102	429771.60	1254361.76
103	429783.93	1254379.57
104	429787.87	1254385.27
105	429802.82	1254375.15
106	429807.66	1254381.78
107	429786.46	1254397.26
108	429766.56	1254370.00
109	429747.06	1254385.98
110	429734.01	1254386.63
111	429733.67	1254386.08
112	429718.63	1254396.24
113	429705.63	1254404.17
114	429694.99	1254421.15
115	429667.43	1254441.82
116	429658.01	1254465.01
117	429658.05	1254465.68
118	429659.80	1254484.83
119	429649.85	1254485.75
120	429647.87	1254464.22
121	429659.16	1254435.52
122	429687.60	1254414.19
123	429699.47	1254396.22

Условный номер земельного участка :ЗУ1		
Площадь земельного участка 6942 м²		
Обозначение характерных точек границы	Координаты, м	
	X	Y
1	2	3
124	429731.38	1254376.74
125	429743.27	1254376.16
126	429763.16	1254359.86
127	429766.59	1254348.93
128	429786.44	1254335.58
129	429824.25	1254309.87
130	429831.89	1254309.95
131	429867.69	1254285.74
132	429906.40	1254305.79
133	429916.04	1254317.27
72	429923.06	1254316.08

Условный номер части земельного участка :196/чзу1		
Площадь части земельного участка 595 м²		
Обозначение характерных точек границы	Координаты, м	
	X	Y
1	2	3
(1)		
134	430094.85	1254291.68
5	430110.44	1254325.64
4	430103.92	1254335.42
135	430087.47	1254299.57
134	430094.85	1254291.68
(2)		
136	429999.24	1254312.84
137	430000.14	1254318.18
138	429998.94	1254317.00
139	429991.93	1254318.02
140	429981.43	1254318.08
141	429927.75	1254327.15
142	429931.25	1254340.42
75	429929.58	1254340.86
74	429925.49	1254325.32
136	429999.24	1254312.84

Условный номер части земельного участка :192/чзу1		
Площадь части земельного участка 605 м²		
Обозначение характерных точек границы	Координаты, м	
	X	Y
1	2	3
143	430084.77	1254269.71
134	430094.85	1254291.68
135	430087.47	1254299.57
144	430075.24	1254272.93
145	430050.61	1254263.46
146	430048.23	1254264.31
147	430045.53	1254254.66
148	430050.75	1254252.80
149	430066.17	1254258.73
143	430084.77	1254269.71

Условный номер части земельного участка :195/чзу1		
Площадь части земельного участка 262 м²		
Обозначение характерных точек границы	Координаты, м	
	X	Y
1	2	3
150	429992.11	1254271.15
151	429998.19	1254306.93
152	429936.45	1254317.37
153	429935.19	1254314.03
154	429996.34	1254303.69
155	429990.86	1254271.34
150	429992.11	1254271.15

Условный номер части земельного участка :193/чзу1		
Площадь части земельного участка 44 м²		
Обозначение характерных точек границы	Координаты, м	
	X	Y
1	2	3
153	429935.19	1254314.03
152	429936.45	1254317.37
73	429923.96	1254319.48
72	429923.06	1254316.08
153	429935.19	1254314.03

Условный номер части земельного участка :603/чзу1		
Площадь части земельного участка 1 м²		
Обозначение характерных точек границы	Координаты, м	
	X	Y
1	2	3
79	429926.56	1254338.98
78	429926.63	1254339.98
77	429925.63	1254340.05
80	429925.56	1254339.05
79	429926.56	1254338.98

Условный номер части земельного участка :580/чзу1		
Площадь части земельного участка 603 м²		
Обозначение характерных точек границы	Координаты, м	
	X	Y
1	2	3
(1)		
9	429847.73	1254265.77
156	429847.34	1254277.29
11	429837.81	1254276.97
10	429836.57	1254274.43
9	429847.73	1254265.77
(2)		
24	429806.78	1254295.89
157	429815.76	1254309.78
129	429824.25	1254309.87
128	429786.44	1254335.58
127	429766.59	1254348.93
158	429769.08	1254340.97
19	429805.47	1254314.11
18	429805.47	1254316.13
17	429807.91	1254316.13
16	429807.91	1254313.69
20	429806.04	1254313.69
159	429806.27	1254313.52
25	429798.42	1254301.39
24	429806.78	1254295.89

Условный номер части земельного участка :554/чзу1		
Площадь части земельного участка 652 м²		
Обозначение характерных точек границы	Координаты, м	
	X	Y
1	2	3
(1)		
160	429760.97	1254217.79
37	429767.51	1254226.72
48	429757.56	1254220.30
160	429760.97	1254217.79
(2)		
39	429787.11	1254253.22
21	429790.98	1254258.46
36	429789.42	1254259.33
35	429774.38	1254270.67
161	429772.65	1254270.86
42	429771.59	1254266.07
41	429781.24	1254258.90
40	429786.10	1254255.11
39	429787.11	1254253.22
(3)		
32	429761.24	1254280.58
31	429757.20	1254283.62
30	429741.23	1254291.88
162	429731.96	1254293.29
49	429722.54	1254302.52
54	429713.49	1254308.54
53	429713.16	1254311.71
163	429699.75	1254324.86
164	429700.11	1254325.95
165	429693.74	1254330.73
166	429693.02	1254329.57
62	429675.65	1254338.26
61	429704.65	1254316.69
60	429706.08	1254313.92
59	429706.18	1254310.94
58	429705.33	1254309.68
57	429713.82	1254300.74
56	429725.85	1254292.87

Условный номер части земельного участка :554/чзу1		
Площадь части земельного участка 652 м²		
Обозначение характерных точек границы	Координаты, м	
	X	Y
1	2	3
55	429748.65	1254281.73
32	429761.24	1254280.58
(4)		
64	429653.59	1254349.26
167	429651.60	1254356.90
168	429644.37	1254360.65
169	429641.65	1254355.42
66	429620.38	1254366.38
65	429619.98	1254365.53
64	429653.59	1254349.26

Условный номер части земельного участка :455/чзу1		
Площадь части земельного участка 178 м²		
Обозначение характерных точек границы	Координаты, м	
	X	Y
1	2	3
68	429617.96	1254356.38
67	429617.31	1254367.96
170	429603.97	1254374.83
171	429599.61	1254365.83
68	429617.96	1254356.38

Каталог координат земельных участков

Постоянный отвод

Кадастровый номер земельного участка :157		
Площадь земельного участка 5110 м²		
Обозначение характерных точек границы	Координаты, м	
	X	Y
1	2	3
172	430042.81	1254244.93
173	430064.83	1254323.72
174	430002.93	1254334.65
136	429999.24	1254312.84
74	429925.49	1254325.32
73	429923.96	1254319.48
151	429998.19	1254306.93
175	429989.84	1254257.83
176	430014.49	1254252.52
172	430042.81	1254244.93